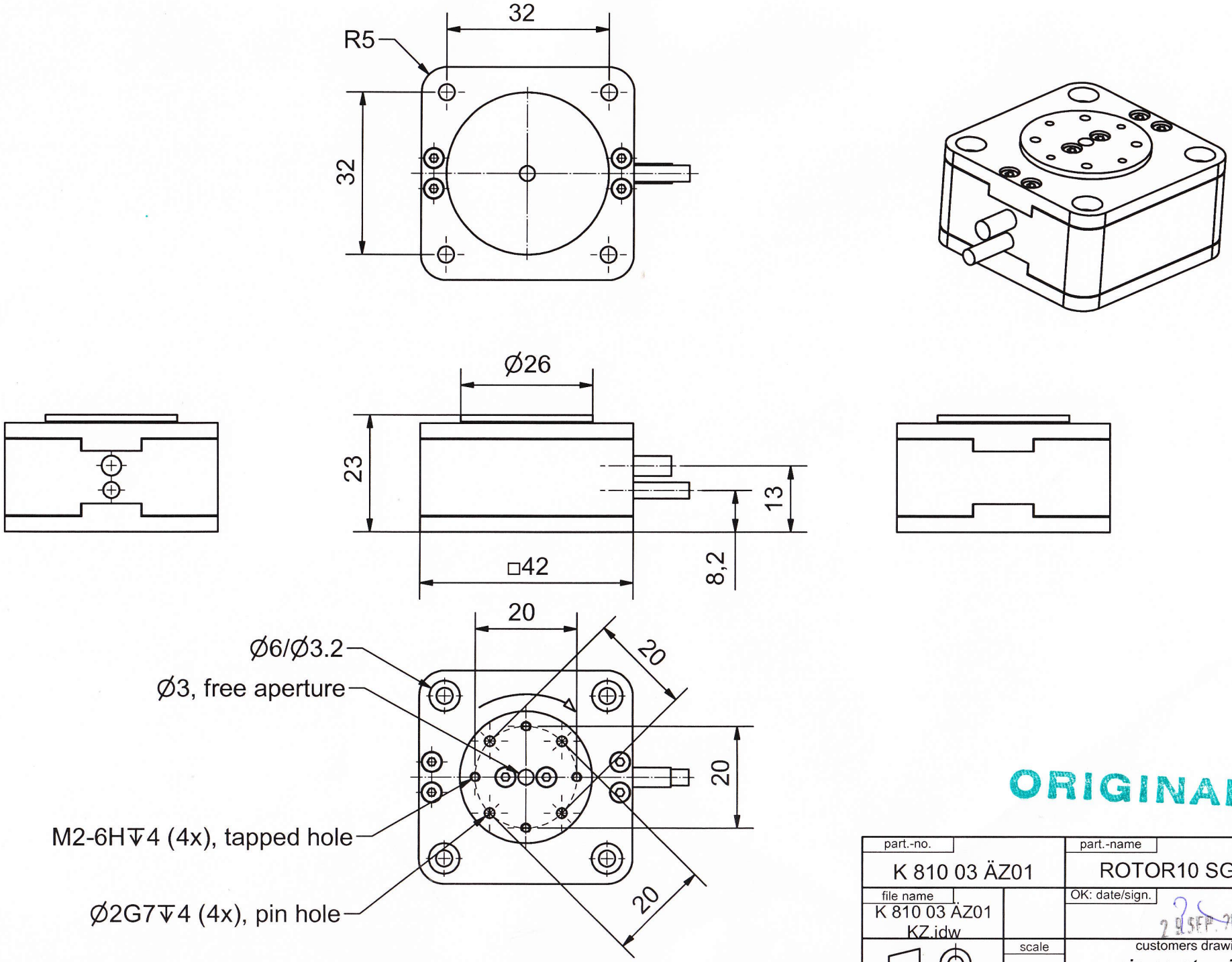

ORIGINAL

part.-no.	part.-name
K 810 03 ÄZ01	ROTOR10 SG VAC
file name: K 810 03 ÄZ01 KZ.idw	OK: date/sign. 29 SEP. 2009
scale: 1:1	customers drawing: *piezosystem jena*

\\psiserver1\Konstruktion\PRODUKTION\K\K810\K 810 03\K 810 03 AZ01 KZ.idw